# Наряд СЖМ-2

**Наряд на производство**

**Задание № _____**

**Смена _____«_____»_____202__г.**

**Цвет корпуса _____**

**Кол-во по заданию _____**

**Кол-во по факту _____**

| Операция | ФИО | Дата |
|---|---|---|
| Раскрой | | |
| Кромка | | |
| Сверловка | | |
| Фрезеровка | | |
| Упаковка | | |
| | | |

**ОТК упаковки _____**

**Дата приема на склад ____/_____202__г.**

**ЛДСП 16мм Крафт Золотой** (текстура)

| № | Наименование | Размер | Размер | Кол-во | Кромка |
|---|---|---|---|---|---|
| 1/2 | Крышка/Дно | 450 | 450 | 2 | По кр |
| 3/4 | Бок Л/П | 588 | 160 | 2 | 2дл |
| 5/6 | Вязка Верх/низ | 410 | 140 | 2 | 1дл |

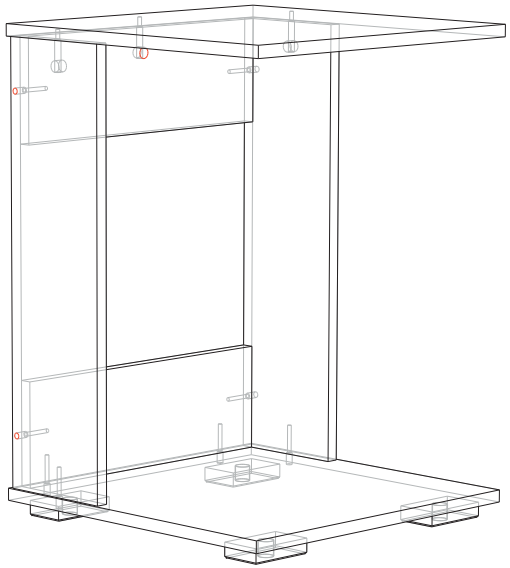

# УПАКОВОЧНАЯ ВЕДОМОСТЬ

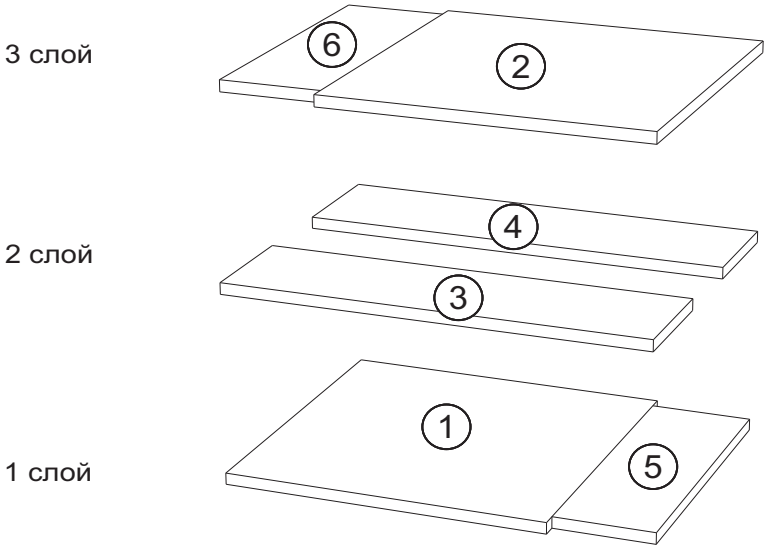


| № упк | Длина | Ширина | Высота | Объем, м3 | Гофра, м2 | Лента, мм | Вес, кг |
|---|---|---|---|---|---|---|---|
| 1 | 590 | 450 | 48 | 0,01 | 0,7 | 4344 | 7,7 |

| № слоя | № детали | Наименование | Размер | | Кол-во |
|---|---|---|---|---|---|
| 1 | 1 | Крышка | 450 | 450 | 1 |
| | 5 | Вязка верх | 410 | 140 | 1 |
| 2 | 3 | Бок левый | 588 | 160 | 1 |
| | 4 | Бок правый | 588 | 160 | 1 |
| 3 | 2 | Дно | 450 | 450 | 1 |
| | 6 | Вязка низ | 410 | 140 | 1 |

**Упаковка №2 Фурнитура**